BM AS Mesa de montaje de persianas y contraventanas CNC GRAF SYNERGY

La mesa de montaje de persianas y contraventanas BM AS CNC se encarga de la carga de las persianas premontadas, la cuadratura y la puesta a cero ocurre en referencias fijas con bloqueo a

través de hisopos de movimiento neumático.

Ideal para:

- La perforación en las persianas para el montaje de las bisagras
- La perforación para el montaje de las bisagras “Padua”

La estructura está hecha tubular de acero electrosoldado con pies niveladores con 1 portal con las siguientes características:

- Movimiento electrónico sobre guías de recirculación de esferas con mínimo fricción y desgaste
- Portal de perforación con avance electrónico CNC automático
- Bloqueo de las persianas con almohadillas de presión de plástico ajustable
- Dimensiones viables de persianas: Ancho. 350-1000 mm, Longitud. 600-2800

Para persianas:

- Carga de marco soldado
- Ejecución de agujeros para el montaje de las bisagras
- Posibilidad de ajustar la posición y la distancia entre los agujeros con panel operador
- Ejecución de los orifi cios para la fi jación de las bisagras tanto vertical y angular a través del taladro vertical con alimentación hidroneumático
- Prensores neumáticos independientes para el bloqueo seguro de las piezas

El BM AS CNC es una mesa de montaje de persianas y contraventanas.
La carga de las persianas premontadas, la cuadratura y la puesta a cero ocurre en referencias fijas con bloqueo a través de hisopos de movimiento neumático.

Ideal para:

- La perforación en las persianas para el montaje de las bisagras
- La perforación para el montaje de las bisagras “Padua”

La estructura está hecha tubular de acero electrosoldado con pies niveladores con 1 portal con las siguientes características:

- Movimiento electrónico sobre guías de recirculación de esferas con mínimo fricción y desgaste
- Portal de perforación con avance electrónico CNC automático
- Bloqueo de las persianas con almohadillas de presión de plástico ajustable
- Dimensiones viables de persianas: Ancho. 350-1000 mm, Longitud. 600-2800

Para persianas:

- Carga de marco soldado
- Ejecución de agujeros para el montaje de las bisagras
- Posibilidad de ajustar la posición y la distancia entre los agujeros con panel operador
- Ejecución de los orifi cios para la fi jación de las bisagras tanto vertical y angular a través del taladro vertical con alimentación hidroneumático
- Prensores neumáticos independientes para el bloqueo seguro de las piezas

Ideal for:

- Drilling the shutters for hinge installation
- Drilling the shutters for mounting “padovana” type hinges

Framework in electro welded steel tubes with level feet; it features 2 independent loaders with the following specifications:

- Electronic movement low-friction ball slides thus limiting wear
- Drill gantry loader with CNC automatic electronic advance
- Shutters clamping by means of adjustable pressers with plastic pads
- Size shutter workable: Width 350 – 1000 mm, Length 600 – 2800 mm.

For blinds:

- Welded frame loading
- Drilling for hinge installation
- Possibility to adjust position and distance between drillings through operator panel
- Drilling for hinge installation (both in a vertical and corner position) by means of vertical pneumatic drills with oleopneumatic feed
- Independent air-operated pressers ensure piece safe clamping

STANDARD ACCESSORIES

- Air-gun complete with 6 mts. hose
- User’s and maintenance manual

GRAF SYNERGY Banco de bisagras automático para marcos HDMV

El HDMV es un banco de trabajo automático específico para la perforación y fijación automática de las bisagras en el marco.

Los procesos que realiza, por orden, son:

Alimentación automática mediante mesa de basculación (es totalmente autónomo, no necesita operador)

Sistema de medición mediante láser de absoluta precisión

Taladrado del conjunto de mecanizado sobre hierro y PVC

Inserción automática de la bisagra, solapando tiempos con el mecanizado

Atornillado automático de la bisagra

Descarga automática mediante cinta transportadora y ecualización

CARACTERÍSTICAS:

Núcleo del pórtico central y dos espalderas laterales

Los bastidores laterales verticales están equipados con una cinta motorizada en la base para desplazar el bastidor a procesar aguas arriba y aguas abajo del pórtico central.

El sistema de fijación del bastidor con referencias de punto cero en los ejes se realiza mediante mordazas que bloquean el lado vertical, de una en una.

Servo brazo de tres ejes que se desliza sobre guías verticales controladas por CNC con cabezal de perforación a bordo para ejecutar los orificios de las bisagras.

El servo brazo incluye un sistema de palpado que detecta el tamaño exacto del ángulo y comunica las dimensiones a las demás unidades.

Durante la actividad de taladrado, un segundo servo brazo de 3 ejes carga dos bisagras desde un almacén de alimentación manual por gravedad, y coloca las bisagras en el bastidor.

El destornillador para fijar las bisagras se desliza sobre las guías verticales y se mueve sobre dos ejes. Protección de todo el sistema según las normas de seguridad El BM AS CNC es una mesa de montaje de persianas y contraventanas.
La carga de las persianas premontadas, la cuadratura y la puesta a cero ocurre en referencias fijas con bloqueo a través de hisopos de movimiento neumático.

Ideal para:

- La perforación en las persianas para el montaje de las bisagras
- La perforación para el montaje de las bisagras “Padua”

La estructura está hecha tubular de acero electrosoldado con pies niveladores con 1 portal con las siguientes características:

- Movimiento electrónico sobre guías de recirculación de esferas con mínimo fricción y desgaste
- Portal de perforación con avance electrónico CNC automático
- Bloqueo de las persianas con almohadillas de presión de plástico ajustable
- Dimensiones viables de persianas: Ancho. 350-1000 mm, Longitud. 600-2800

Para persianas:

- Carga de marco soldado
- Ejecución de agujeros para el montaje de las bisagras
- Posibilidad de ajustar la posición y la distancia entre los agujeros con panel operador
- Ejecución de los orifi cios para la fi jación de las bisagras tanto vertical y angular a través del taladro vertical con alimentación hidroneumático
- Prensores neumáticos independientes para el bloqueo seguro de las piezas

Ideal for:

- Drilling the shutters for hinge installation
- Drilling the shutters for mounting “padovana” type hinges

Framework in electro welded steel tubes with level feet; it features 2 independent loaders with the following specifications:

- Electronic movement low-friction ball slides thus limiting wear
- Drill gantry loader with CNC automatic electronic advance
- Shutters clamping by means of adjustable pressers with plastic pads
- Size shutter workable: Width 350 – 1000 mm, Length 600 – 2800 mm.

For blinds:

- Welded frame loading
- Drilling for hinge installation
- Possibility to adjust position and distance between drillings through operator panel
- Drilling for hinge installation (both in a vertical and corner position) by means of vertical pneumatic drills with oleopneumatic feed
- Independent air-operated pressers ensure piece safe clamping

STANDARD ACCESSORIES

- Air-gun complete with 6 mts. hose
- User’s and maintenance manual

GRAF SYNERGY banco de herrajes automático FAZ III

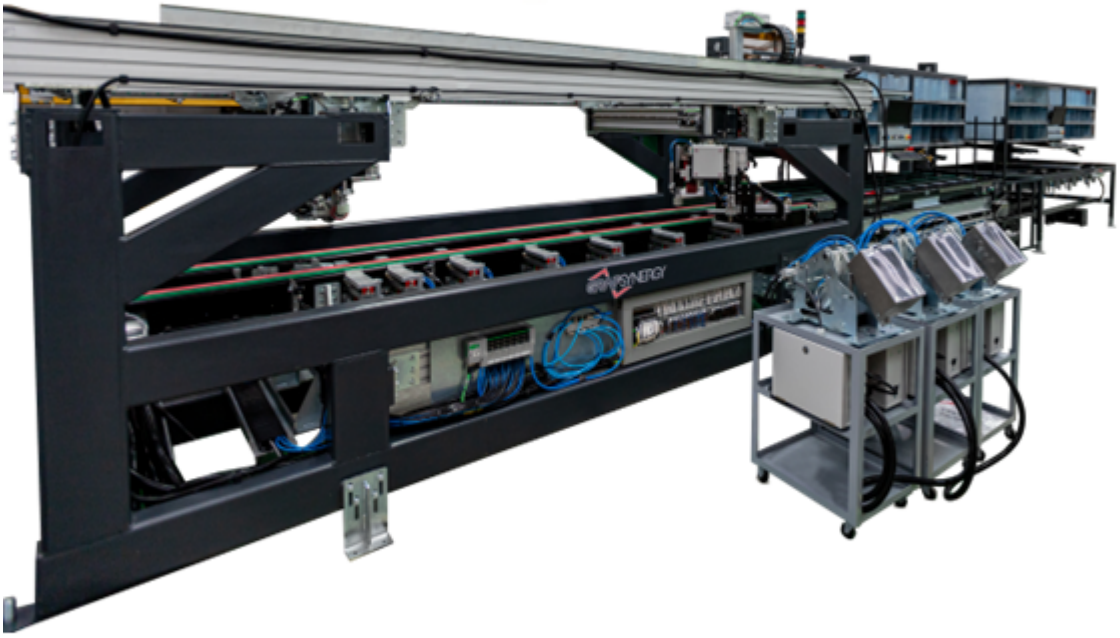

Se trata del nuevo banco de inserción de herrajes automático de GRAF Synergy, capaz de instalar el herraje de un cuadro de hoja en 1 minuto. Desarrollado bajo la supervisión de nuestro departamento de ingeniería, está construido con una base muy sólida y cuenta con los componentes electrónicos y sistemas de gestión de software más avanzados de nuestro sector. Una máquina FIABLE, COMPACTA y PRECISA.

Compuesto por:

- Sistema automático de medida de corte de cizalla.
- Gestión de medida mediante servo-motor.
- Almacén automático de herramientas con selector luminoso que indica el orden de colocación del herraje.
- Pantalla LCD 17″ con software de gestión y lectura de código de barras.
- Cinta automática de extracción del cuadro
- Mesa automática de inserción de tornillo
- Cinta de carga automática sincronizada con el módulo 1 de inserción de herraje manual.
- Sistema automático de doble atornillador con tres ejes cartesianos sobre pórtico superior.
- Tolvas de carga de tornillo automáticas con sistema de movimiento pendular PATENTADO.

El BM AS CNC es una mesa de montaje de persianas y contraventanas.
La carga de las persianas premontadas, la cuadratura y la puesta a cero ocurre en referencias fijas con bloqueo a través de hisopos de movimiento neumático.

Ideal para:

- La perforación en las persianas para el montaje de las bisagras
- La perforación para el montaje de las bisagras “Padua”

La estructura está hecha tubular de acero electrosoldado con pies niveladores con 1 portal con las siguientes características:

- Movimiento electrónico sobre guías de recirculación de esferas con mínimo fricción y desgaste
- Portal de perforación con avance electrónico CNC automático
- Bloqueo de las persianas con almohadillas de presión de plástico ajustable
- Dimensiones viables de persianas: Ancho. 350-1000 mm, Longitud. 600-2800

Para persianas:

- Carga de marco soldado
- Ejecución de agujeros para el montaje de las bisagras
- Posibilidad de ajustar la posición y la distancia entre los agujeros con panel operador
- Ejecución de los orifi cios para la fi jación de las bisagras tanto vertical y angular a través del taladro vertical con alimentación hidroneumático
- Prensores neumáticos independientes para el bloqueo seguro de las piezas

Ideal for:

- Drilling the shutters for hinge installation
- Drilling the shutters for mounting “padovana” type hinges

Framework in electro welded steel tubes with level feet; it features 2 independent loaders with the

following specifications:

- Electronic movement low-friction ball slides thus limiting wear
- Drill gantry loader with CNC automatic electronic advance
- Shutters clamping by means of adjustable pressers with plastic pads
- Size shutter workable: Width 350 – 1000 mm, Length 600 – 2800 mm.

For blinds:

- Welded frame loading
- Drilling for hinge installation
- Possibility to adjust position and distance between drillings through operator panel
- Drilling for hinge installation (both in a vertical and corner position) by means of vertical pneumatic drills with oleopneumatic feed
- Independent air-operated pressers ensure piece safe clamping

STANDARD ACCESSORIES

- Air-gun complete with 6 mts. hose
- User’s and maintenance manual

GRAF SYNERGY Banco de herrajes automático para marcos F-16

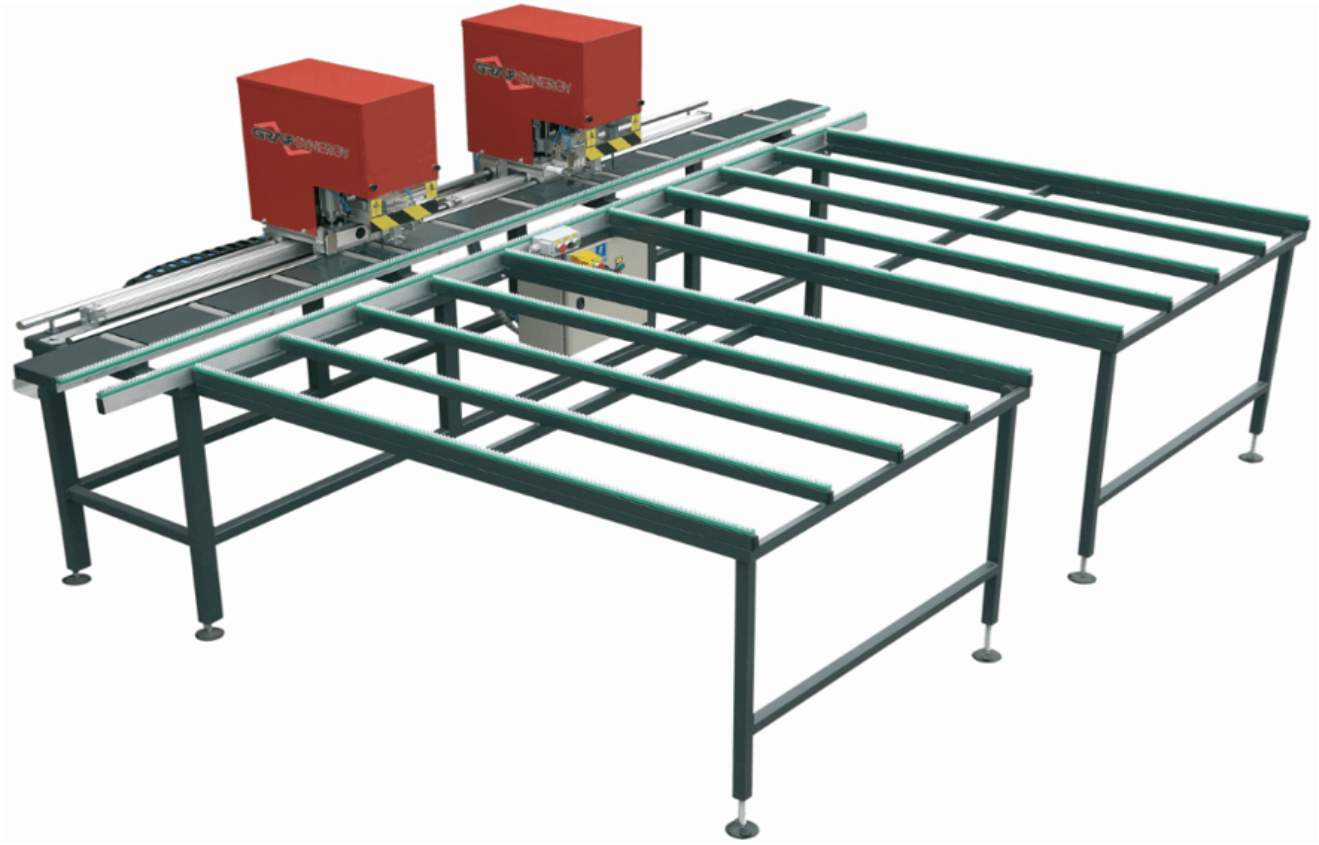

Banco automático para la perforación de las bisagras en el marco,

CARACTERÍSTICAS TÉCNICAS:

- Posicionamiento de los cabezales con referencia al interior del solape del junquillo
- Bajada oleoneumática de los cabezales de perforación con parada regulable y retorno automático
- Duración del ciclo de perforación del PVC + acero: cerca de 20 segundos
- Panel de control “user friendly” – fácil de usar para el operador
- Protecciones integrales con rejilla sobre los cabezales
- Estructura extremadamente robusta
- Movimiento de los cabezales sobre doble guía lineal
- Ciclo de rearme automático
- Kit de mordazas neumáticas

El BM AS CNC es una mesa de montaje de persianas y contraventanas.
La carga de las persianas premontadas, la cuadratura y la puesta a cero ocurre en referencias fijas con bloqueo a través de hisopos de movimiento neumático.

Ideal para:

- La perforación en las persianas para el montaje de las bisagras
- La perforación para el montaje de las bisagras “Padua”

La estructura está hecha tubular de acero electrosoldado con pies niveladores con 1 portal con las siguientes características:

- Movimiento electrónico sobre guías de recirculación de esferas con mínimo fricción y desgaste
- Portal de perforación con avance electrónico CNC automático
- Bloqueo de las persianas con almohadillas de presión de plástico ajustable
- Dimensiones viables de persianas: Ancho. 350-1000 mm, Longitud. 600-2800

Para persianas:

- Carga de marco soldado
- Ejecución de agujeros para el montaje de las bisagras
- Posibilidad de ajustar la posición y la distancia entre los agujeros con panel operador
- Ejecución de los orifi cios para la fi jación de las bisagras tanto vertical y angular a través del taladro vertical con alimentación hidroneumático
- Prensores neumáticos independientes para el bloqueo seguro de las piezas

Ideal for:

- Drilling the shutters for hinge installation
- Drilling the shutters for mounting “padovana” type hinges

Framework in electro welded steel tubes with level feet; it features 2 independent loaders with the

following specifications:

- Electronic movement low-friction ball slides thus limiting wear
- Drill gantry loader with CNC automatic electronic advance
- Shutters clamping by means of adjustable pressers with plastic pads
- Size shutter workable: Width 350 – 1000 mm, Length 600 – 2800 mm.

For blinds:

- Welded frame loading
- Drilling for hinge installation
- Possibility to adjust position and distance between drillings through operator panel
- Drilling for hinge installation (both in a vertical and corner position) by means of vertical pneumatic drills with oleopneumatic feed
- Independent air-operated pressers ensure piece safe clamping

STANDARD ACCESSORIES

- Air-gun complete with 6 mts. hose
- User’s and maintenance manual

GRAF SYNERGY Banco de montaje de herrajes FAZ IV

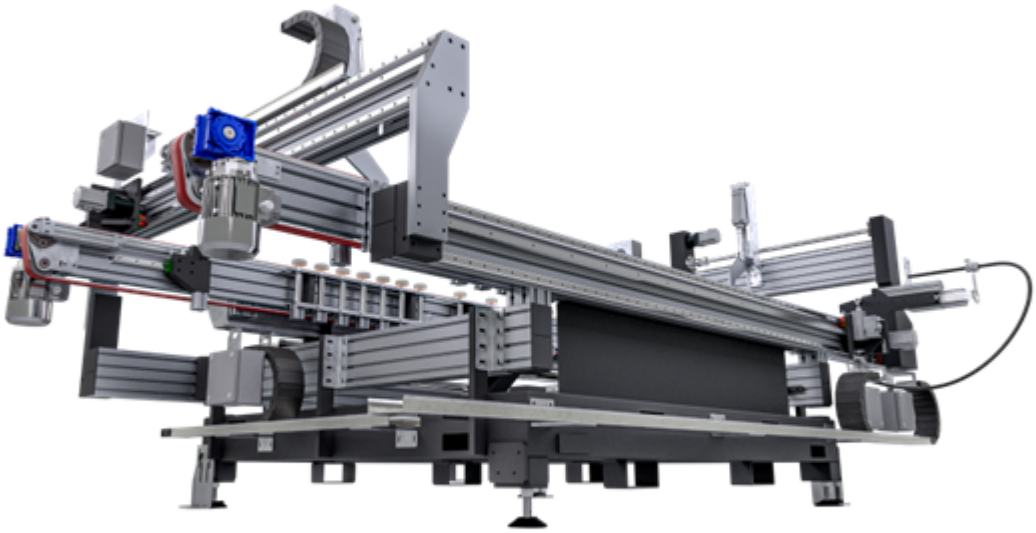

https://www.disomaq.com/wp-content/uploads/2024/05/Graf-Synergy-Faz-IV-.mp4

El FAZ IV es un banco de montaje de herrajes diseñado y construido para realizar automáticamente el montaje y atornillado de los herrajes en hojas de marcos de PVC.

Su sistema permite trabajar con una altísima velocidad, siendo capaz de crear una hoja terminada en aproximadamente cada 50 segundos (en función de los mecanizados, tipo del perfil utilizado y configuración de la máquina).

CARACTERÍSTICAS TÉCNICAS

Cizalla para el corte del herraje con posicionamiento y parada automática.

Posibilidad de atornillar automáticamente los herrajes premontados en dos lados al mismo tiempo

Posicionamiento automático de las unidades de atornillado en tres ejes cartesianos fijados al pórtico superior.

Ciclo de atornillado estimado en 1min. (dependiendo del tipo de ventana)

1 unidad de atornillado con destornillador tipo SF B 3500 según el tipo de ventana

1 tolva para la gestión de los tornillos

Ajuste automático de la profundidad del tornillo mediante un transportador de tornillo accionado por un servomotor

Alturas de atornillado de ejes controladas

Tamaño de la hoja gestionado: mín. 300÷500 mm aprox. máx. 1200÷2500 mm aprox.

OPCIONALES

Corte e inserción de los herrajes en la hoja en la mesa de preparación El BM AS CNC es una mesa de montaje de persianas y contraventanas.
La carga de las persianas premontadas, la cuadratura y la puesta a cero ocurre en referencias fijas con bloqueo a través de hisopos de movimiento neumático.

Ideal para:

- La perforación en las persianas para el montaje de las bisagras
- La perforación para el montaje de las bisagras “Padua”

La estructura está hecha tubular de acero electrosoldado con pies niveladores con 1 portal con las siguientes características:

- Movimiento electrónico sobre guías de recirculación de esferas con mínimo fricción y desgaste
- Portal de perforación con avance electrónico CNC automático
- Bloqueo de las persianas con almohadillas de presión de plástico ajustable
- Dimensiones viables de persianas: Ancho. 350-1000 mm, Longitud. 600-2800

Para persianas:

- Carga de marco soldado
- Ejecución de agujeros para el montaje de las bisagras
- Posibilidad de ajustar la posición y la distancia entre los agujeros con panel operador
- Ejecución de los orifi cios para la fi jación de las bisagras tanto vertical y angular a través del

taladro vertical con alimentación hidroneumático
- Prensores neumáticos independientes para el bloqueo seguro de las piezas

Ideal for:

- Drilling the shutters for hinge installation
- Drilling the shutters for mounting “padovana” type hinges

Framework in electro welded steel tubes with level feet; it features 2 independent loaders with the following specifications:

- Electronic movement low-friction ball slides thus limiting wear
- Drill gantry loader with CNC automatic electronic advance
- Shutters clamping by means of adjustable pressers with plastic pads
- Size shutter workable: Width 350 – 1000 mm, Length 600 – 2800 mm.

For blinds:

- Welded frame loading
- Drilling for hinge installation
- Possibility to adjust position and distance between drillings through operator panel
- Drilling for hinge installation (both in a vertical and corner position) by means of vertical pneumatic drills with oleopneumatic feed
- Independent air-operated pressers ensure piece safe clamping

STANDARD ACCESSORIES

- Air-gun complete with 6 mts. hose
- User’s and maintenance manual

OSMAN LIMAN Banco de herrajes con ajuste para 4 perfiles WS 131-S

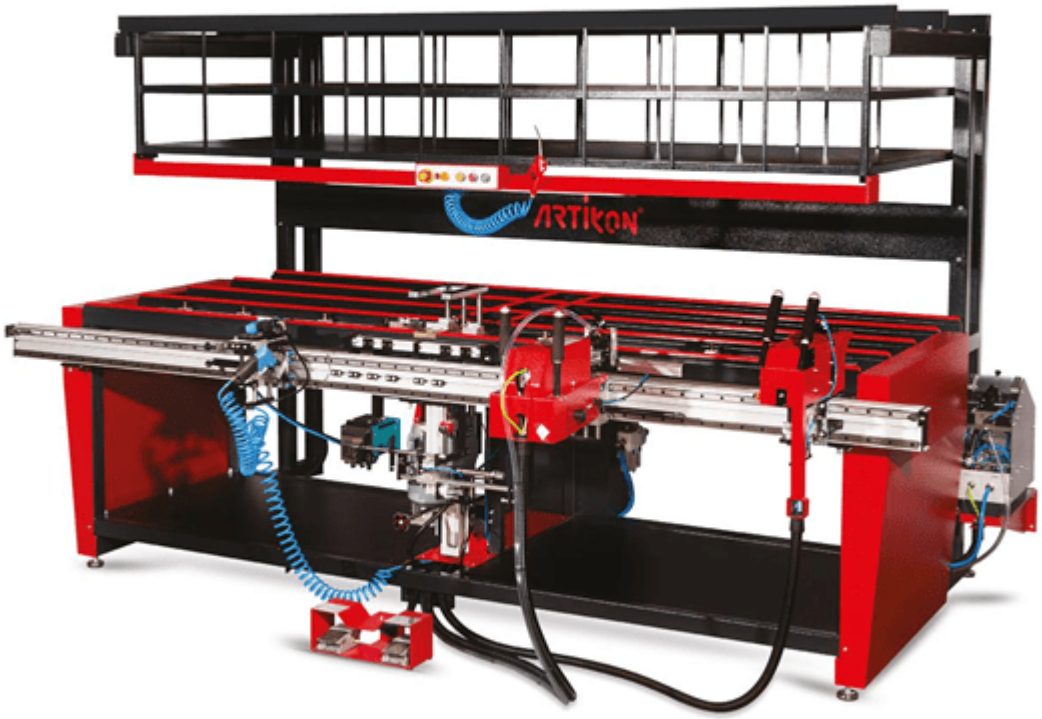

Banco de herrajes que proporciona la posibilidad de montaje de todos los accesorios de apertura doble utilizados en perfiles de hojas de puertas y ventanas de diferentes series, calidades y tamaños, sin utilizar metros, lápices ni moldes.

OPCIONES

- ASD- Atornillador automático completo con puntero laser.
- TD- Motor cremonera (incluye hoja de soporte) 10*12*10
- HD- Taladro y atornillador manual (sistema de dos pasos para 3-6 mm)
- BC- Cajeado para cremona (12-16 mm)
- EO-FR-S- Estante

El BM AS CNC es una mesa de montaje de persianas y contraventanas.
La carga de las persianas premontadas, la cuadratura y la puesta a cero ocurre en referencias fijas con bloqueo a través de hisopos de movimiento neumático.

Ideal para:

- La perforación en las persianas para el montaje de las bisagras
- La perforación para el montaje de las bisagras “Padua”

La estructura está hecha tubular de acero electrosoldado con pies niveladores con 1 portal con las siguientes características:

- Movimiento electrónico sobre guías de recirculación de esferas con mínimo fricción y desgaste
- Portal de perforación con avance electrónico CNC automático
- Bloqueo de las persianas con almohadillas de presión de plástico ajustable
- Dimensiones viables de persianas: Ancho. 350-1000 mm, Longitud. 600-2800

Para persianas:

- Carga de marco soldado
- Ejecución de agujeros para el montaje de las bisagras
- Posibilidad de ajustar la posición y la distancia entre los agujeros con panel operador
- Ejecución de los orifi cios para la fi jación de las bisagras tanto vertical y angular a través del taladro vertical con alimentación hidroneumático
- Prensores neumáticos independientes para el bloqueo seguro de las piezas

Ideal for:

- Drilling the shutters for hinge installation
- Drilling the shutters for mounting “padovana” type hinges

Framework in electro welded steel tubes with level feet; it features 2 independent loaders with the following specifications:

- Electronic movement low-friction ball slides thus limiting wear
- Drill gantry loader with CNC automatic electronic advance
- Shutters clamping by means of adjustable pressers with plastic pads
- Size shutter workable: Width 350 – 1000 mm, Length 600 – 2800 mm.

For blinds:

- Welded frame loading
- Drilling for hinge installation
- Possibility to adjust position and distance between drillings through operator panel

- Drilling for hinge installation (both in a vertical and corner position) by means of vertical pneumatic drills with oleopneumatic feed
- Independent air-operated pressers ensure piece safe clamping

STANDARD ACCESSORIES

- Air-gun complete with 6 mts. hose
- User’s and maintenance manual

OSMAN LIMAN Banco de herrajes con almacén y atornillador automático WS-134

Banco de herrajes utilizado para ensamblar el conjunto de herrajes en la ventana tanto practicable como oscilo-batiente, proporcionando un montaje rápido y de alta calidad.

Valido para todo tipo de herrajes del mercado, compatible con las diferentes tipologías de perfil de ventana y puerta,

Ahora ya no necesitas tener que utilizar cintas métricas, lápiz, contraformas, moldes o plantillas para la cremona, el compás o los desagües.

OPCIONES

- ASD: atornillado completamente automático con dos pasos, unidad de alimentación automática de la pantalla, puntero láser
- TD: Grupo de perforación de triple taladro, ajustable y móvil con refrigeración por aire (con perfil reforzado) 10 * 12 * 10
- HD: Grupo semiautomático ajustable, taladrado de bisagra y atornillador manual (Sistema de revólver multifuncional) (sistema de 2 pasos para 3-6 mm)
- BC: Herramienta de fresado para ranurado de canales de la cremona y unidad de aire (12-16 mm)
- EO-FR-S: Estante de herrajes triple con iluminación (colgador de elementos tales como ángulos de cambio)
- SW: sistema de perforación de los desagües completamente automático con 4 motores (fresado interior y exterior fresado para el canal de desagüe)

El BM AS CNC es una mesa de montaje de persianas y contraventanas.
La carga de las persianas premontadas, la cuadratura y la puesta a cero ocurre en referencias fijas con bloqueo a través de hisopos de movimiento neumático.

Ideal para:

- La perforación en las persianas para el montaje de las bisagras
- La perforación para el montaje de las bisagras “Padua”

La estructura está hecha tubular de acero electrosoldado con pies niveladores con 1 portal con las siguientes características:

- Movimiento electrónico sobre guías de recirculación de esferas con mínimo fricción y desgaste
- Portal de perforación con avance electrónico CNC automático
- Bloqueo de las persianas con almohadillas de presión de plástico ajustable
- Dimensiones viables de persianas: Ancho. 350-1000 mm, Longitud. 600-2800

Para persianas:

- Carga de marco soldado
- Ejecución de agujeros para el montaje de las bisagras
- Posibilidad de ajustar la posición y la distancia entre los agujeros con panel operador
- Ejecución de los orifi cios para la fi jación de las bisagras tanto vertical y angular a través del taladro vertical con alimentación hidroneumático
- Prensores neumáticos independientes para el bloqueo seguro de las piezas

Ideal for:

- Drilling the shutters for hinge installation
- Drilling the shutters for mounting “padovana” type hinges

Framework in electro welded steel tubes with level feet; it features 2 independent loaders with the following specifications:

- Electronic movement low-friction ball slides thus limiting wear
- Drill gantry loader with CNC automatic electronic advance
- Shutters clamping by means of adjustable pressers with plastic pads
- Size shutter workable: Width 350 – 1000 mm, Length 600 – 2800 mm.

For blinds:

- Welded frame loading
- Drilling for hinge installation
- Possibility to adjust position and distance between drillings through operator panel
- Drilling for hinge installation (both in a vertical and corner position) by means of vertical pneumatic drills with oleopneumatic feed
- Independent air-operated pressers ensure piece safe clamping

STANDARD ACCESSORIES

- Air-gun complete with 6 mts. hose
- User’s and maintenance manual

OSMAN LIMAN Banco de herrajes doble cabezal con control SERVO FS 771

FS 771 es un banco de herrajes de doble cabezal servo controlado.

Fijación del marco con centrado automático.

Sistema de medición automático servo controlado

Compatible con todo tipo de bisagras.

Unidad de taladrado de bisagras en 3D servo controlado. El BM AS CNC es una mesa de montaje de persianas y contraventanas.

La carga de las persianas premontadas, la cuadratura y la puesta a cero ocurre en referencias fijas con bloqueo a través de hisopos de movimiento neumático.

Ideal para:

- La perforación en las persianas para el montaje de las bisagras
- La perforación para el montaje de las bisagras “Padua”

La estructura está hecha tubular de acero electrosoldado con pies niveladores con 1 portal con las siguientes características:

- Movimiento electrónico sobre guías de recirculación de esferas con mínimo fricción y desgaste
- Portal de perforación con avance electrónico CNC automático
- Bloqueo de las persianas con almohadillas de presión de plástico ajustable
- Dimensiones viables de persianas: Ancho. 350-1000 mm, Longitud. 600-2800

Para persianas:

- Carga de marco soldado
- Ejecución de agujeros para el montaje de las bisagras
- Posibilidad de ajustar la posición y la distancia entre los agujeros con panel operador
- Ejecución de los orifi cios para la fi jación de las bisagras tanto vertical y angular a través del taladro vertical con alimentación hidroneumático
- Prensores neumáticos independientes para el bloqueo seguro de las piezas

Ideal for:

- Drilling the shutters for hinge installation
- Drilling the shutters for mounting “padovana” type hinges

Framework in electro welded steel tubes with level feet; it features 2 independent loaders with the following specifications:

- Electronic movement low-friction ball slides thus limiting wear
- Drill gantry loader with CNC automatic electronic advance
- Shutters clamping by means of adjustable pressers with plastic pads
- Size shutter workable: Width 350 – 1000 mm, Length 600 – 2800 mm.

For blinds:

- Welded frame loading
- Drilling for hinge installation
- Possibility to adjust position and distance between drillings through operator panel
- Drilling for hinge installation (both in a vertical and corner position) by means of vertical

pneumatic drills with oleopneumatic feed
- Independent air-operated pressers ensure piece safe clamping

STANDARD ACCESSORIES

- Air-gun complete with 6 mts. hose
- User’s and maintenance manual

OSMAN LIMAN Banco de herrajes FS 701

Centrado automático del marco.

Posibilidad de taladrar todos los espacios para bisagras y atornillarlas en un solo movimiento pulsando un botón.

OPCIONAL

ASD- Atornillador vertical completamente automático.

Unidad de alimentación.

Puntero láser. El BM AS CNC es una mesa de montaje de persianas y contraventanas.
La carga de las persianas premontadas, la cuadratura y la puesta a cero ocurre en referencias fijas con bloqueo a través de hisopos de movimiento neumático.

Ideal para:

- La perforación en las persianas para el montaje de las bisagras
- La perforación para el montaje de las bisagras “Padua”

La estructura está hecha tubular de acero electrosoldado con pies niveladores con 1 portal con las siguientes características:

- Movimiento electrónico sobre guías de recirculación de esferas con mínimo fricción y desgaste
- Portal de perforación con avance electrónico CNC automático
- Bloqueo de las persianas con almohadillas de presión de plástico ajustable
- Dimensiones viables de persianas: Ancho. 350-1000 mm, Longitud. 600-2800

Para persianas:

- Carga de marco soldado
- Ejecución de agujeros para el montaje de las bisagras
- Posibilidad de ajustar la posición y la distancia entre los agujeros con panel operador
- Ejecución de los orifi cios para la fi jación de las bisagras tanto vertical y angular a través del taladro vertical con alimentación hidroneumático
- Prensores neumáticos independientes para el bloqueo seguro de las piezas

Ideal for:

- Drilling the shutters for hinge installation
- Drilling the shutters for mounting “padovana” type hinges

Framework in electro welded steel tubes with level feet; it features 2 independent loaders with the following specifications:

- Electronic movement low-friction ball slides thus limiting wear
- Drill gantry loader with CNC automatic electronic advance
- Shutters clamping by means of adjustable pressers with plastic pads
- Size shutter workable: Width 350 – 1000 mm, Length 600 – 2800 mm.

For blinds:

- Welded frame loading

- Drilling for hinge installation
- Possibility to adjust position and distance between drillings through operator panel
- Drilling for hinge installation (both in a vertical and corner position) by means of vertical pneumatic drills with oleopneumatic feed
- Independent air-operated pressers ensure piece safe clamping

STANDARD ACCESSORIES

- Air-gun complete with 6 mts. hose
- User’s and maintenance manual

OSMAN LIMAN Banco de herrajes para marcos con doble cabezal brocas bisagra FS 751

El banco de herrajes FS 751 de Osman Liman permite, gracias a su sistema de perforado múltiple en una sola operación, el perforado de las cajas de las bisagras para todo tipo de perfiles de puertas y ventanas sin utilizar metros, lápices o plantillas.

Fijación del marco con centrado automático.

Taladra todos los agujeros de las bisagras en perfiles con refuerzo de hierro.

Válido para todo tipo de perfiles de marco. El BM AS CNC es una mesa de montaje de persianas y contraventanas.
La carga de las persianas premontadas, la cuadratura y la puesta a cero ocurre en referencias fijas con bloqueo a través de hisopos de movimiento neumático.

Ideal para:

- La perforación en las persianas para el montaje de las bisagras
- La perforación para el montaje de las bisagras “Padua”

La estructura está hecha tubular de acero electrosoldado con pies niveladores con 1 portal con las siguientes características:

- Movimiento electrónico sobre guías de recirculación de esferas con mínimo fricción y desgaste
- Portal de perforación con avance electrónico CNC automático
- Bloqueo de las persianas con almohadillas de presión de plástico ajustable
- Dimensiones viables de persianas: Ancho. 350-1000 mm, Longitud. 600-2800

Para persianas:

- Carga de marco soldado
- Ejecución de agujeros para el montaje de las bisagras
- Posibilidad de ajustar la posición y la distancia entre los agujeros con panel operador
- Ejecución de los orifi cios para la fi jación de las bisagras tanto vertical y angular a través del taladro vertical con alimentación hidroneumático
- Prensores neumáticos independientes para el bloqueo seguro de las piezas

Ideal for:

- Drilling the shutters for hinge installation
- Drilling the shutters for mounting “padovana” type hinges

Framework in electro welded steel tubes with level feet; it features 2 independent loaders with the following specifications:

- Electronic movement low-friction ball slides thus limiting wear
- Drill gantry loader with CNC automatic electronic advance
- Shutters clamping by means of adjustable pressers with plastic pads
- Size shutter workable: Width 350 – 1000 mm, Length 600 – 2800 mm.

For blinds:

- Welded frame loading
- Drilling for hinge installation

- Possibility to adjust position and distance between drillings through operator panel
- Drilling for hinge installation (both in a vertical and corner position) by means of vertical pneumatic drills with oleopneumatic feed
- Independent air-operated pressers ensure piece safe clamping

STANDARD ACCESSORIES

- Air-gun complete with 6 mts. hose
- User’s and maintenance manual

OSMAN LIMAN Banco de herrajes triple cabezal con control SERVO FS 775

FS 775 de Osman Liman es un banco de herrajes de triple cabezal servo controlado.

Fijación del marco con centrado automático.

Sistema de medición automático servo controlado

Compatible con todo tipo de bisagras.

Unidad de taladro horizontal para bisagras de contraformas de puertas.

Unidad de taladrado de bisagras en 3D servo controlado. El BM AS CNC es una mesa de montaje de persianas y contraventanas.
La carga de las persianas premontadas, la cuadratura y la puesta a cero ocurre en referencias fijas con bloqueo a través de hisopos de movimiento neumático.

Ideal para:

- La perforación en las persianas para el montaje de las bisagras
- La perforación para el montaje de las bisagras “Padua”

La estructura está hecha tubular de acero electrosoldado con pies niveladores con 1 portal con las siguientes características:

- Movimiento electrónico sobre guías de recirculación de esferas con mínimo fricción y desgaste
- Portal de perforación con avance electrónico CNC automático
- Bloqueo de las persianas con almohadillas de presión de plástico ajustable
- Dimensiones viables de persianas: Ancho. 350-1000 mm, Longitud. 600-2800

Para persianas:

- Carga de marco soldado
- Ejecución de agujeros para el montaje de las bisagras
- Posibilidad de ajustar la posición y la distancia entre los agujeros con panel operador
- Ejecución de los orifi cios para la fi jación de las bisagras tanto vertical y angular a través del taladro vertical con alimentación hidroneumático
- Prensores neumáticos independientes para el bloqueo seguro de las piezas

Ideal for:

- Drilling the shutters for hinge installation
- Drilling the shutters for mounting “padovana” type hinges

Framework in electro welded steel tubes with level feet; it features 2 independent loaders with the following specifications:

- Electronic movement low-friction ball slides thus limiting wear
- Drill gantry loader with CNC automatic electronic advance
- Shutters clamping by means of adjustable pressers with plastic pads
- Size shutter workable: Width 350 – 1000 mm, Length 600 – 2800 mm.

For blinds:

- Welded frame loading
- Drilling for hinge installation

- Possibility to adjust position and distance between drillings through operator panel
- Drilling for hinge installation (both in a vertical and corner position) by means of vertical pneumatic drills with oleopneumatic feed
- Independent air-operated pressers ensure piece safe clamping

STANDARD ACCESSORIES

- Air-gun complete with 6 mts. hose
- User’s and maintenance manual

OSMAN LIMAN Banco de herrajes WS 131

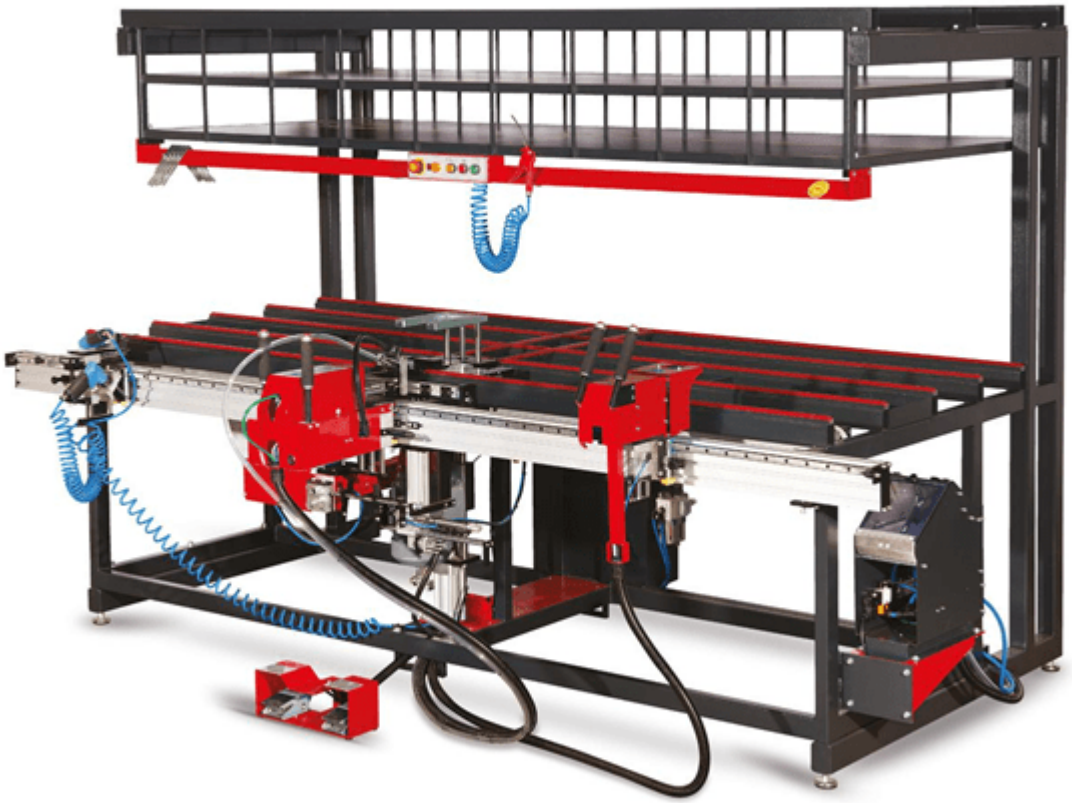

Banco de herrajes que proporciona la posibilidad de montaje de todos los accesorios de apertura doble utilizados en perfiles de hojas de puertas y ventanas de diferentes series, calidades y tamaños, sin utilizar metros, lápices ni moldes.

OPCIONES

- ASD- Atornillador automático completo con puntero laser.
- TD- Motor cremonera (incluye hoja de soporte) 10*12*10
- HD- Taladro y atornillador manual (sistema de dos pasos para 3-6 mm)
- BC- Cajeado para cremona (12-16 mm)
- EO-FR-S- Estante

El BM AS CNC es una mesa de montaje de persianas y contraventanas.
La carga de las persianas premontadas, la cuadratura y la puesta a cero ocurre en referencias fijas con bloqueo a través de hisopos de movimiento neumático.

Ideal para:

- La perforación en las persianas para el montaje de las bisagras
- La perforación para el montaje de las bisagras “Padua”

La estructura está hecha tubular de acero electrosoldado con pies niveladores con 1 portal con las siguientes características:

- Movimiento electrónico sobre guías de recirculación de esferas con mínimo fricción y desgaste
- Portal de perforación con avance electrónico CNC automático
- Bloqueo de las persianas con almohadillas de presión de plástico ajustable
- Dimensiones viables de persianas: Ancho. 350-1000 mm, Longitud. 600-2800

Para persianas:

- Carga de marco soldado
- Ejecución de agujeros para el montaje de las bisagras
- Posibilidad de ajustar la posición y la distancia entre los agujeros con panel operador
- Ejecución de los orifi cios para la fi jación de las bisagras tanto vertical y angular a través del taladro vertical con alimentación hidroneumático
- Prensores neumáticos independientes para el bloqueo seguro de las piezas

Ideal for:

- Drilling the shutters for hinge installation
- Drilling the shutters for mounting “padovana” type hinges

Framework in electro welded steel tubes with level feet; it features 2 independent loaders with the following specifications:

- Electronic movement low-friction ball slides thus limiting wear
- Drill gantry loader with CNC automatic electronic advance
- Shutters clamping by means of adjustable pressers with plastic pads
- Size shutter workable: Width 350 – 1000 mm, Length 600 – 2800 mm.

For blinds:

- Welded frame loading
- Drilling for hinge installation
- Possibility to adjust position and distance between drillings through operator panel

- Drilling for hinge installation (both in a vertical and corner position) by means of vertical pneumatic drills with oleopneumatic feed
- Independent air-operated pressers ensure piece safe clamping

STANDARD ACCESSORIES

- Air-gun complete with 6 mts. hose
- User’s and maintenance manual