GRAF SYNERGY Sierra de cinta manual SN 1900

Sierra de cinta manual de gran potencia, dotada de transmisión mediante engranajes y tensión de la cinta automática, que permite trabajar cualquier material gracias a la regulación electrónica de la velocidad del disco.

ACCESORIOS INCLUIDOS:

• Disco bimetálico.
• Control electrónico de velocidad de 35 a 70 m/min. con control de par.
• Control de bajo voltaje con bloqueo de seguridad.
• Sistema de refrigeración interno.
• Interruptor principal con llave.
• Botón de emergencia.
• Motor de inducción con dos velocidades.
• Luces indicadoras.
• Ajuste de la sensibilidad del corte.
• Bomba eléctrica del sistema de refrigeración.
• Bloqueo de la barra con varilla.
• Base en acero descomponible.
• Cuba de acero electro-soldado.
• Morsa de grande capacidad y precisión.
• Guía del disco corrediza.
• Ajuste automático de tensado del disco.
• Manual de uso y mantenimiento.
• Llaves de servicio.

Sierra de cinta manual de gran potencia, dotada de transmisión mediante engranajes y tensión de la cinta automática, que permite trabajar cualquier material gracias a la regulación electrónica de la velocidad del disco.

ACCESORIOS INCLUIDOS:

• Disco bimetálico.
• Control electrónico de velocidad de 35 a 70 m/min. con control de par.
• Control de bajo voltaje con bloqueo de seguridad.
• Sistema de refrigeración interno.
• Interruptor principal con llave.
• Botón de emergencia.
• Motor de inducción con dos velocidades.
• Luces indicadoras.
• Ajuste de la sensibilidad del corte.
• Bomba eléctrica del sistema de refrigeración.
• Bloqueo de la barra con varilla.
• Base en acero descomponible.
• Cuba de acero electro-soldado.
• Morsa de grande capacidad y precisión.

- Guía del disco corrediza.
- Ajuste automático de tensado del disco.
- Manual de uso y mantenimiento.
- Llaves de servicio.

GRAF SYNERGY Tronzadora doble cabezal SD 16E

Tronzadora de doble cabezal con movimiento neumático, con disco descendente y posicionamiento manual del cabezal derecho mediante mando giratorio y lectura de medida en regla métrica.

Rotación de los cabezales a 45° hacía la derecha y hacía la izquierda, con posibilidad de inclinación de la unidad de corte a 45° sobre el eje vertical.

ACCESORIOS INCLUIDOS:

• 02 Discos (Widia) de inserto de carburo Ø 400 mm para aluminio y PVC
• Par de morsas neumáticas verticales
• Par de morsas horizontales neumáticas
• Boquilla de aspiración de humos y virutas, Ø exterior 90 mm
• Soporte perfilado intermedio
• Pistola de aire en espiral de 6 m
• Manual de utilización y de mantenimiento y catálogo de piezas de repuesto
• Llaves de servicio

Sierra de cinta manual de gran potencia, dotada de transmisión mediante engranajes y tensión de la cinta automática, que permite trabajar cualquier material gracias a la regulación electrónica de la velocidad del disco.

ACCESORIOS INCLUIDOS:

• Disco bimetálico.
• Control electrónico de velocidad de 35 a 70 m/min. con control de par.
• Control de bajo voltaje con bloqueo de seguridad.
• Sistema de refrigeración interno.
• Interruptor principal con llave.
• Botón de emergencia.
• Motor de inducción con dos velocidades.
• Luces indicadoras.
• Ajuste de la sensibilidad del corte.
• Bomba eléctrica del sistema de refrigeración.
• Bloqueo de la barra con varilla.
• Base en acero descomponible.
• Cuba de acero electro-soldado.
• Morsa de grande capacidad y precisión.
• Guía del disco corrediza.
• Ajuste automático de tensado del disco.
• Manual de uso y mantenimiento.
• Llaves de servicio.

MEP Tronzadora de sierra para hierro FALCON 251

FALCON 251, pequeña sierra manual, de disco HSS, para cortes de metales de 0° a 45° a la izquierda.
Práctica y segura para cualquier operación de corte, puede suministrarse en versión de mesa o con pedestal, con motor de una velocidad trifásico o monofásico.

ALGUNAS CARACTERÍSTICAS:

- Instalación eléctrica: cableado totalmente identificable, interruptor de mando del motor, (instalación de baja tensión 24 V con empuñadura de mando del cabezal IP55 hombre presente)
- Para la versión trifásica y (empuñadura de mando del cabezal IP55 hombre presente) para la versión monofásica.
- Tope regulable para realizar cortes de la misma medida.
  – Máquina suministrada sin disco.
  – Llaves, manual de instrucciones y para la solicitud piezas de recambio.

Sierra de cinta manual de gran potencia, dotada de transmisión mediante engranajes y tensión de la cinta automática, que permite trabajar cualquier material gracias a la regulación electrónica de la velocidad del disco.

ACCESORIOS INCLUIDOS:

• Disco bimetálico.
• Control electrónico de velocidad de 35 a 70 m/min. con control de par.
• Control de bajo voltaje con bloqueo de seguridad.
• Sistema de refrigeración interno.
• Interruptor principal con llave.
• Botón de emergencia.
• Motor de inducción con dos velocidades.
• Luces indicadoras.
• Ajuste de la sensibilidad del corte.
• Bomba eléctrica del sistema de refrigeración.
• Bloqueo de la barra con varilla.
• Base en acero descomponible.
• Cuba de acero electro-soldado.
• Morsa de grande capacidad y precisión.
• Guía del disco corrediza.
• Ajuste automático de tensado del disco.
• Manual de uso y mantenimiento.
• Llaves de servicio.

MEP Tronzadora un cabezal para hierro FALCON 352

FALCON 352 es una sierra manual de disco HSS para el corte de metales desde 45° a la derecha a 45° a la izquierda, con alto rendimiento de corte, fabricada en sólida fusión de

fundición, práctica y segura para cualquier operación de corte.

Esta sierra puede suministrarse en versión de mesa o con pedestal, con motor trifásico de dos velocidades.

Bajo pedido, se suministra con mordaza neumática (FALCON 352 MA, bajando el cabezal se cierra automáticamente la mordaza); esta versión se suministra siempre con pedestal.

Motor con tipo de aislamiento IP54.

Eje de tornillo sinfín montado en par de cojinetes.

Eje portadisco montado con par de cojinetes cónicos precargados en amortiguador excéntrico.

Embrague regulable desde el exterior.

Dispositivo de bloqueo rápido con mordaza de tornillo, deslizable sobre corredera prismática con larguero regulable.

Garras fijas de la mordaza elaboradas en acero moleteadas y pulidas.

Garra móvil de la mordaza de regulación axial para ajustar la pieza lo más cerca posible de la línea de corte.

Bloqueo antirrebaba regulable, realizado completamente en acero.

Bomba eléctrica sumergida de 48 V para la lubrorrefrigeración del disco.

Doble resorte para retorno del cabezal.

Tope regulable para realizar cortes de la misma medida.

Brazo apoya barra con rodillo, preparado para la aplicación de las plataformas de carga.

Máquina preparada para la elevación.

Máquina suministrada sin disco.

Llaves, manual de instrucciones y para la solicitud de piezas de recambio

Sierra de cinta manual de gran potencia, dotada de transmisión mediante engranajes y tensión de la cinta automática, que permite trabajar cualquier material gracias a la regulación electrónica de la velocidad del disco.

ACCESORIOS INCLUIDOS:

• Disco bimetálico.
• Control electrónico de velocidad de 35 a 70 m/min. con control de par.
• Control de bajo voltaje con bloqueo de seguridad.

- Sistema de refrigeración interno.
- Interruptor principal con llave.
- Botón de emergencia.
- Motor de inducción con dos velocidades.
- Luces indicadoras.
- Ajuste de la sensibilidad del corte.
- Bomba eléctrica del sistema de refrigeración.
- Bloqueo de la barra con varilla.
- Base en acero descomponible.
- Cuba de acero electro-soldado.
- Morsa de grande capacidad y precisión.
- Guía del disco corrediza.
- Ajuste automático de tensado del disco.
- Manual de uso y mantenimiento.
- Llaves de servicio.

YILMAZ Tronzadora doble cabezal KD 402 S

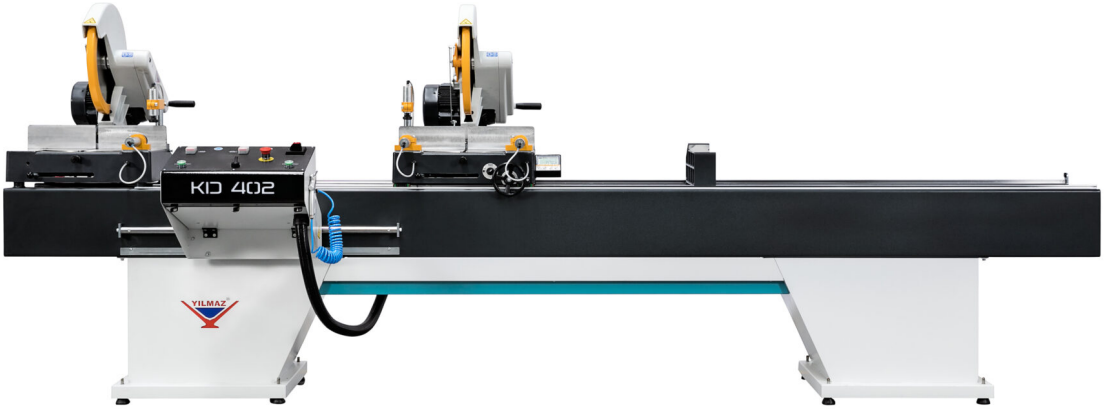

La KD 402 S es la tronzadora diseñada para el corte recto o en ángulo de perfiles de PVC y Aluminio de doble cabezal de gran tamaño equipado con discos de Ø400 mm.

- Función de mando a dos manos
- Corte con guía en ángulos de 45°-30°-22.5° -15°-90° en dirección hacia interior
- Corte preciso en ángulos intermedios derechade 45° y izquierda de 45°
- Movimiento del disco con control neumático – Hydro
- Posicionamiento manual de los cabezales de corte
- Botón de encendido/apagado para mordazas horizontales
- Válvulas de control de presión para apretar la mordaza del perfil
- Función de bloqueo cabezal neumática
- Configuración óptima de la longitud del perfil mediante pantalla digital

ACCESORIOS ESTÁNDAR

- 2 discos Ø400 mm
- Unidad de soporte de perfil
- 3 mordazas horizontales
- 2 mordazas verticales
- Sistema de refrigeración del disco por pulverización
- Pistola de aire

ACCESORIOS OPCIONALES

- Sistema & accesorios de aspiración de virutas

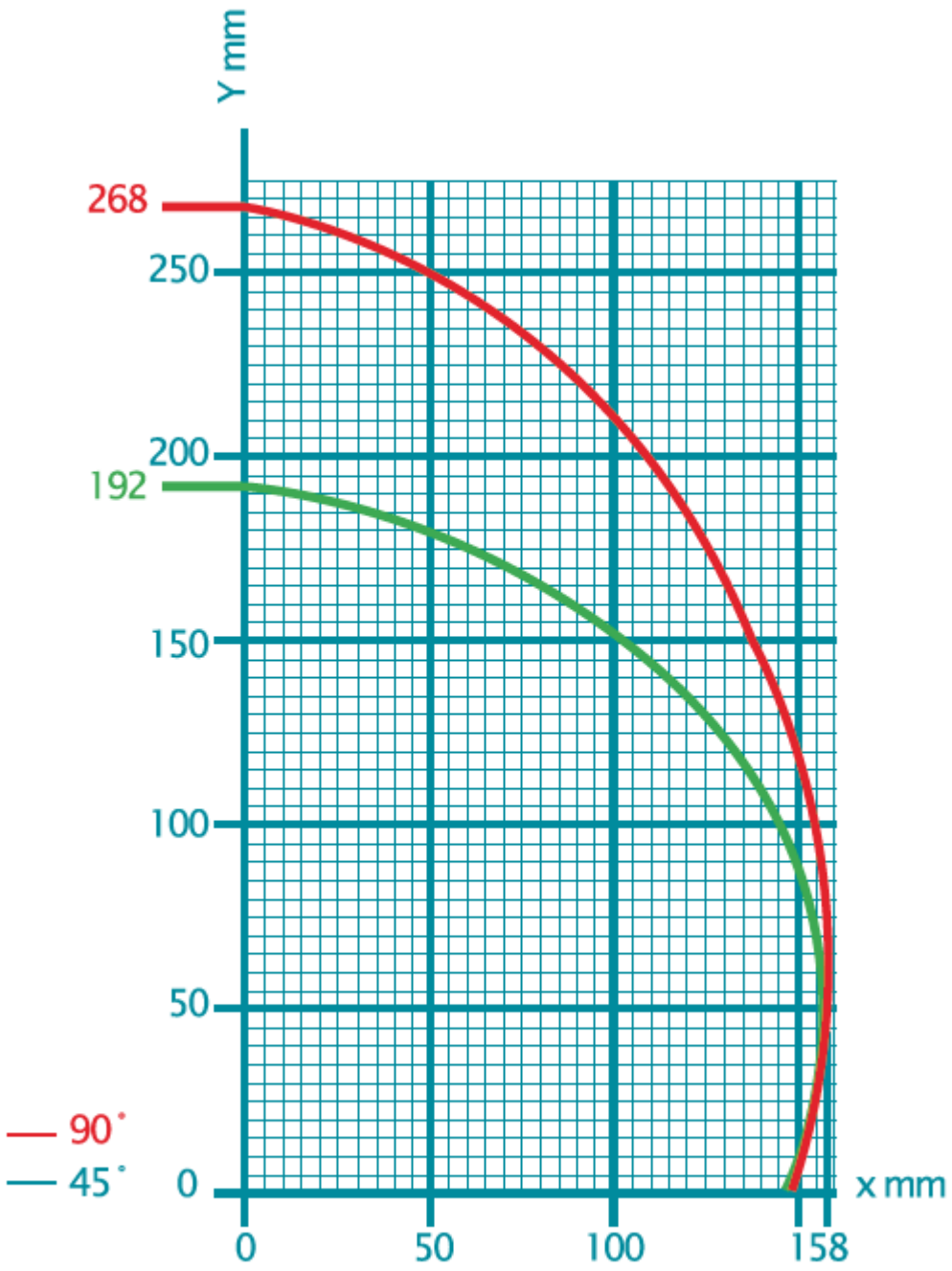
Y mm
268
250
200
192
150
100
50
0
90°
45°
0
50
100
158
x mm

Sierra de cinta manual de gran potencia, dotada de transmisión mediante engranajes y tensión de la cinta automática, que permite trabajar cualquier material gracias a la regulación electrónica de la velocidad del disco.

ACCESORIOS INCLUIDOS:

• Disco bimetálico.
• Control electrónico de velocidad de 35 a 70 m/min. con control de par.
• Control de bajo voltaje con bloqueo de seguridad.
• Sistema de refrigeración interno.
• Interruptor principal con llave.
• Botón de emergencia.
• Motor de inducción con dos velocidades.
• Luces indicadoras.
• Ajuste de la sensibilidad del corte.
• Bomba eléctrica del sistema de refrigeración.
• Bloqueo de la barra con varilla.
• Base en acero descomponible.
• Cuba de acero electro-soldado.
• Morsa de grande capacidad y precisión.
• Guía del disco corrediza.
• Ajuste automático de tensado del disco.
• Manual de uso y mantenimiento.
• Llaves de servicio.

YILMAZ Tronzadora manual KD 350

Tronzadora de un cabezal para el corte tanto en recto como a diferentes ángulos.

Diseñada para el corte de perfiles de Aluminio, PVC y Madera.

- Puntos de ubicación a 45 ° -30 ° -22.5 ° -15 ° -0 °
- Abrazaderas gemelas horizontales neumáticas
- Cubierta de sierra para seguridad
- Soporte de la máquina
- Hoja de sierra incluida
- Transportador MKN 300- mesa de soporte con rodillo (opcional)
- Ideal para el aluminio y corte de perfil general

ACCESORIOS ESTANDAR

- Disco de Ø 350 mm
- 2 prensores manuales horizontales (KD 350M – KD 350D)
- 2 prensores neumáticos (KD 350P)
- Pistola de aire (KD 350P)
- Mesa para máquina (KD 350 D- KD 350P)

ACCESORIOS OPCIONALES

- Unidad de freno motor (KD 350 D y KD 350P)
- Sistema de refrigeración de disco (KD 350P)
- MKN 300 camino de rodillos (3m)

Sierra de cinta manual de gran potencia, dotada de transmisión mediante engranajes y tensión de la cinta automática, que permite trabajar cualquier material gracias a la regulación electrónica de la velocidad del disco.

ACCESORIOS INCLUIDOS:

• Disco bimetálico.
• Control electrónico de velocidad de 35 a 70 m/min. con control de par.
• Control de bajo voltaje con bloqueo de seguridad.
• Sistema de refrigeración interno.
• Interruptor principal con llave.
• Botón de emergencia.
• Motor de inducción con dos velocidades.
• Luces indicadoras.
• Ajuste de la sensibilidad del corte.
• Bomba eléctrica del sistema de refrigeración.
• Bloqueo de la barra con varilla.
• Base en acero descomponible.
• Cuba de acero electro-soldado.
• Morsa de grande capacidad y precisión.
• Guía del disco corrediza.

- Ajuste automático de tensado del disco.
- Manual de uso y mantenimiento.
- Llaves de servicio.

YILMAZ Tronzadora manual KY 305

La tronzadora de un cabezal KY 305 es una tronzadora portátil, diseñada tanto para el corte en ángulo como recto de perfiles de PVC, aluminio y madera

CARACTERÍSTICAS TÉCNICAS

- Puntos de ubicación a 45 ° -30 ° -22.5 ° -15 ° -0 °
- Abrazadera horizontal
- Corte angular con precisión
- Cubierta de seguridad para sierra
- Posibilidad de corte en el plato superior
- Opción de inclinar la sierra hasta 45° a la izquierda
- Ideal para el aluminio y corte de perfil general
- Llaves Allen 2×6 incluidas

ACCESSORIOS ESTANDAR

- Soporte de perfil
- 1 prensor horizontal

ACCESORIOS OPTIONALES

- MKN300 o MKN150 camino de rodillos
- Disco de Ø 300 mm

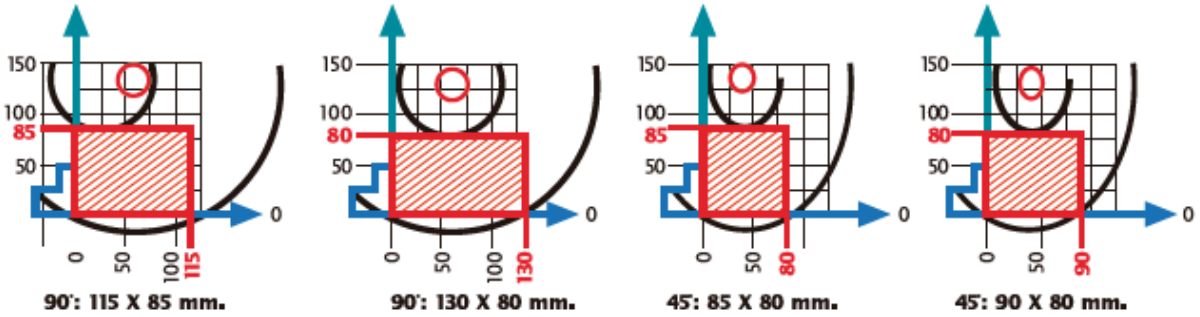

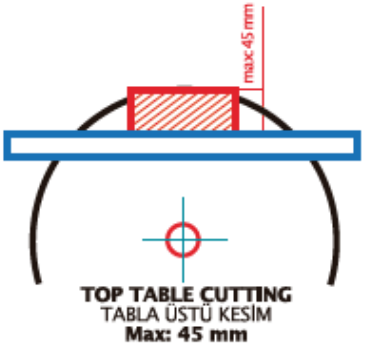

Sierra de cinta manual de gran potencia, dotada de transmisión mediante engranajes y tensión de la cinta automática, que permite trabajar cualquier material gracias a la regulación electrónica de

la velocidad del disco.

ACCESORIOS INCLUIDOS:

• Disco bimetálico.
• Control electrónico de velocidad de 35 a 70 m/min. con control de par.
• Control de bajo voltaje con bloqueo de seguridad.
• Sistema de refrigeración interno.
• Interruptor principal con llave.
• Botón de emergencia.
• Motor de inducción con dos velocidades.
• Luces indicadoras.
• Ajuste de la sensibilidad del corte.
• Bomba eléctrica del sistema de refrigeración.
• Bloqueo de la barra con varilla.
• Base en acero descomponible.
• Cuba de acero electro-soldado.
• Morsa de grande capacidad y precisión.
• Guía del disco corrediza.
• Ajuste automático de tensado del disco.
• Manual de uso y mantenimiento.
• Llaves de servicio.

YILMAZ Tronzadora muro cortina manual SNM 560 M

SNM 560 M es una máquina diseñada con el propósito de realizar labores de vaciado en el ángulo deseado de travesaños, rieles, marcos, bastidores de perfiles de PVC y aluminio que se utilizan en recubrimientos de fachadas, contrachapados y aplicaciones especiales similares, ventanas iluminadas, implementaciones en invernaderos, etc. Fijando sobre la plataforma de la máquina el perfil a cortar, las dos unidades de corte hidroneumático conectadas a 2 sierras se ponen en movimiento y se realizan operaciones de vaciado.

- Discos de diámetro de Ø 550 en posicionamiento vertical y Ø 500 en posicionamiento horizontal
- Unidad de sierra automática de cojinete lineal y velocidad de corte ajustable
- Los ángulos de anclaje del perfil a la plataforma y las sierras pueden ajustarse con tijeras con la ayuda de la pantalla digital
- El ajuste de altura de la mesa del perfil se realiza con la ayuda de tijeras y regla de medición
- El movimiento de anclaje del perfil posterior se realiza con tijeras y medidor numérico
- 4 abrazaderas neumáticas que garantizan que el perfil quede fijado en cualquier ángulo de forma segura
- Chasis sólido de larga vida útil hecho de materiales de acero y hierro fundido
- Tapa de seguridad que funciona de manera neumática
- Módulo de seguridad de doble mano
- Abrasión de sierra ajustable muy fácilmente
- Iluminación LED dentro de la cabina
- Cazuela para limaduras
- Sistema de refrigeración de sierras

CARACTERÍSTICAS TÉCNICAS

Medidas máximas de perfil que puede amarrarse: Altura 240 x Anchura 140 mm

Unidad de sierra vertical (inferior):

- Diámetro de la sierra de corte: Ø 550 mm
- Potencia de motor: 1.5 kW
- Voltaje/Frecuencia 400V, 3P, 50 Hz
- Velocidad de motor 2700 rpm
- Profundidad máxima de corte: 205 mm
- Intervalo de ángulos de reclinación de la sierra: + 45° / – 45°
- Posibilidad de comprobar el ángulo de corte de la sierra a través de la pantalla digital

Unidad de sierra horizontal (superior):

- Diámetro de la sierra de corte: Ø 500 mm
- Potencia de motor: 1.5 kW
- Voltaje/Frecuencia 400V, 3P, 50 Hz
- Velocidad de motor 2700 rpm
- Profundidad máxima de corte: 185 mm
- Intervalo de ángulos de reclinación de la sierra: + 60° / – 60°
- Posibilidad de comprobar el ángulo de corte de la sierra a través de la pantalla digital

Unidad de movimiento de sierra:

- Carrera: 900 mm, Hidrocheck Controlado por Velocidad Neumática

Plataforma de amarre de perfil:

- Ángulo de giro de plataforma: + 60° / – 60°
- Puede comprobarse el ángulo de escuadra del perfil a través de la pantalla digital
- Nos reservamos el derecho a modificar las especificaciones de la tabla sin necesidad de notificarlo.

Sierra de cinta manual de gran potencia, dotada de transmisión mediante engranajes y tensión de la cinta automática, que permite trabajar cualquier material gracias a la regulación electrónica de la velocidad del disco.

ACCESORIOS INCLUIDOS:

• Disco bimetálico.
• Control electrónico de velocidad de 35 a 70 m/min. con control de par.
• Control de bajo voltaje con bloqueo de seguridad.
• Sistema de refrigeración interno.
• Interruptor principal con llave.

- Botón de emergencia.
- Motor de inducción con dos velocidades.
- Luces indicadoras.
- Ajuste de la sensibilidad del corte.
- Bomba eléctrica del sistema de refrigeración.
- Bloqueo de la barra con varilla.
- Base en acero descomponible.
- Cuba de acero electro-soldado.
- Morsa de grande capacidad y precisión.
- Guía del disco corrediza.
- Ajuste automático de tensado del disco.
- Manual de uso y mantenimiento.
- Llaves de servicio.

YILMAZ Tronzadora pendular con prensores manuales KD 400 D

Tronzadora manual, ideal para el corte aluminio y de perfiles en general

– Puntos de ubicación a 45º -30º -22.5º -15º; -0º

– Corte en ángulos de 45º derecha y 45º izquierda

– Estructura fabricada en aluminio y acero

– fácil ajuste en grados deseados

ACCESORIOS STANDAR

– Disco de Ø 400 mm.

– 2 Prensores manuales horizontales

ACCESORIOS OPCIONALES

– MKN 300 camino de rodillos (3m)

Sierra de cinta manual de gran potencia, dotada de transmisión mediante engranajes y tensión de la cinta automática, que permite trabajar cualquier material gracias a la regulación electrónica de la velocidad del disco.

ACCESORIOS INCLUIDOS:

• Disco bimetálico.
• Control electrónico de velocidad de 35 a 70 m/min. con control de par.
• Control de bajo voltaje con bloqueo de seguridad.
• Sistema de refrigeración interno.
• Interruptor principal con llave.
• Botón de emergencia.
• Motor de inducción con dos velocidades.
• Luces indicadoras.
• Ajuste de la sensibilidad del corte.
• Bomba eléctrica del sistema de refrigeración.
• Bloqueo de la barra con varilla.
• Base en acero descomponible.
• Cuba de acero electro-soldado.
• Morsa de grande capacidad y precisión.
• Guía del disco corrediza.
• Ajuste automático de tensado del disco.
• Manual de uso y mantenimiento.
• Llaves de servicio.

YILMAZ Tronzadora pendular con prensores neumáticos KD 400 P

Tronzadora manual, ideal para el corte aluminio y de perfiles en general

– Puntos de ubicación a 45º -30º -22.5º -15º; -0º

– Corte en ángulos de 45º derecha y 45º izquierda

– Estructura fabricada en aluminio y acero

– fácil ajuste en grados deseados

ACCESORIOS STANDAR

– Disco de Ø 400 mm.

– 2 Mordazas neumáticas horizontales

ACCESORIOS OPCIONALES

– MKN 300 camino de rodillos (3m)

– Pistola de aire

Sierra de cinta manual de gran potencia, dotada de transmisión mediante engranajes y tensión de la cinta automática, que permite trabajar cualquier material gracias a la regulación electrónica de la velocidad del disco.

ACCESORIOS INCLUIDOS:

• Disco bimetálico.
• Control electrónico de velocidad de 35 a 70 m/min. con control de par.
• Control de bajo voltaje con bloqueo de seguridad.
• Sistema de refrigeración interno.
• Interruptor principal con llave.
• Botón de emergencia.
• Motor de inducción con dos velocidades.
• Luces indicadoras.
• Ajuste de la sensibilidad del corte.
• Bomba eléctrica del sistema de refrigeración.
• Bloqueo de la barra con varilla.
• Base en acero descomponible.
• Cuba de acero electro-soldado.
• Morsa de grande capacidad y precisión.
• Guía del disco corrediza.
• Ajuste automático de tensado del disco.
• Manual de uso y mantenimiento.
• Llaves de servicio.

YILMAZ Tronzadora portátil KD 400 M

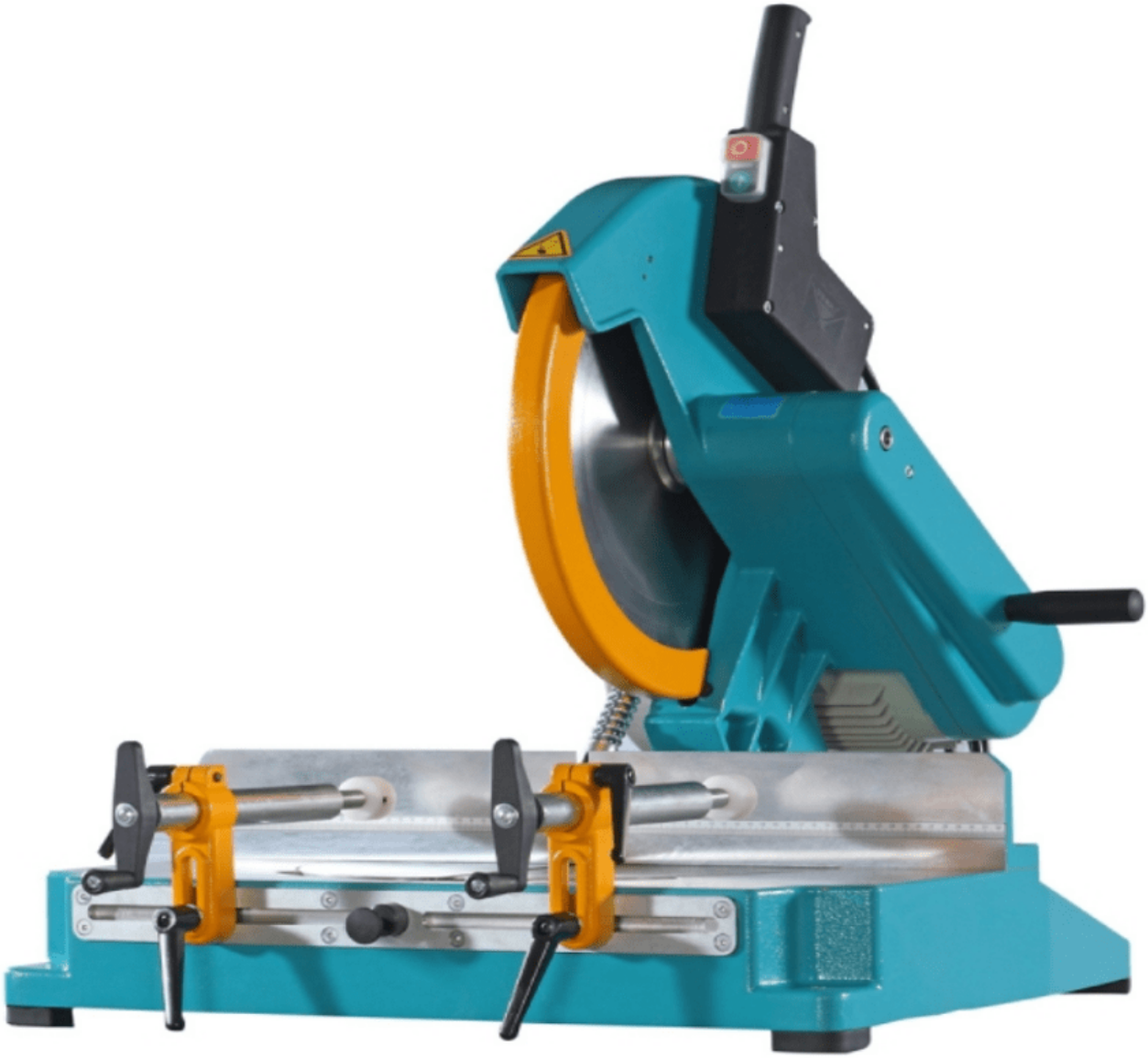

CARACTERÍSTICAS TÉCNICAS

- Corte de posiciones con bloqueo a 45°-30°-22.5°-15°
- 2 mordazas horizontales manuales
- Disco de corte protegido
- Sistema manual
- Disco de corte 400mm incluido

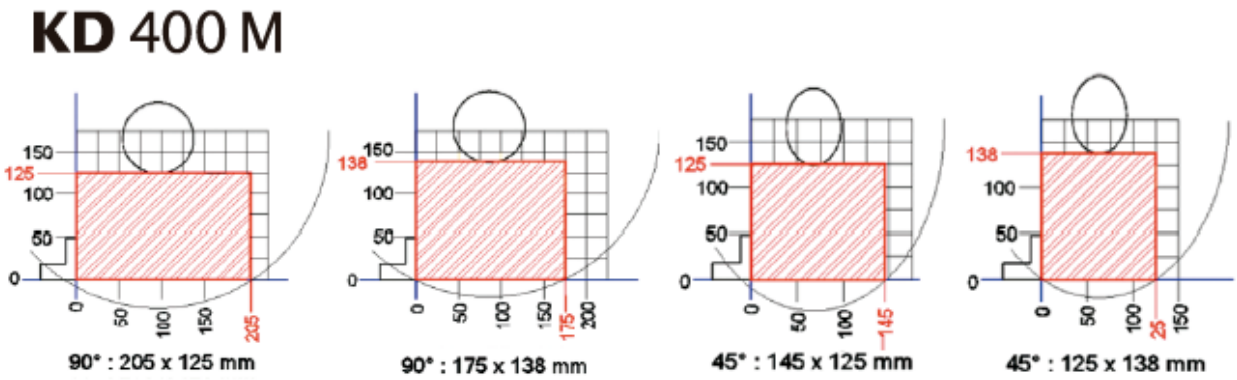

Sierra de cinta manual de gran potencia, dotada de transmisión mediante engranajes y tensión de la cinta automática, que permite trabajar cualquier material gracias a la regulación electrónica de la velocidad del disco.

ACCESORIOS INCLUIDOS:

• Disco bimetálico.
• Control electrónico de velocidad de 35 a 70 m/min. con control de par.
• Control de bajo voltaje con bloqueo de seguridad.
• Sistema de refrigeración interno.
• Interruptor principal con llave.
• Botón de emergencia.
• Motor de inducción con dos velocidades.
• Luces indicadoras.
• Ajuste de la sensibilidad del corte.
• Bomba eléctrica del sistema de refrigeración.
• Bloqueo de la barra con varilla.
• Base en acero descomponible.
• Cuba de acero electro-soldado.
• Morsa de grande capacidad y precisión.

- Guía del disco corrediza.
- Ajuste automático de tensado del disco.
- Manual de uso y mantenimiento.
- Llaves de servicio.

YILMAZ Tronzadora portátil KY 310/B

Las Tronzadoras portátiles KD 310 y KY 310 están diseñadas para corte recto y angular de perfiles de PVC, aluminio y madera

CARACTERÍSTICAS GENERALES:

- Puntos de ubicación hacia la derecha y izquierda en ángulos 45°- 30°- 22.5° -15°- 0°

- Característica de corte en grados intermedios en dirección derecha e izquierda en rangos de 0-45 °
- Pieza de fijación para operaciones de corte intermedias
- Rango de bisel hacia la izquierda 0-45 ° (KY 310)
- Sistema de frenado dinámico de motor (KD 310 B / KY 310 B)
- Manija ergonómica y horizontal que reduce la vibración y asegura confort y control
- Característica de corte lateral y longitudinal en la mesa superior
- Sistema de resorte solido y escudo protector

ACCESORIOS ESTÁNDAR

- Soporte de perfiles
- 1x abrazadera manual horizontal

ACCESORIOS OPCIONALES

- Mesa de máquina
- Camino de rodillos MKN 150
- Camino de rodillos MKN 300
- Sierra Ø 300 mm

Sierra de cinta manual de gran potencia, dotada de transmisión mediante engranajes y tensión de la cinta automática, que permite trabajar cualquier material gracias a la regulación electrónica de la velocidad del disco.

ACCESORIOS INCLUIDOS:

• Disco bimetálico.
• Control electrónico de velocidad de 35 a 70 m/min. con control de par.
• Control de bajo voltaje con bloqueo de seguridad.
• Sistema de refrigeración interno.
• Interruptor principal con llave.
• Botón de emergencia.
• Motor de inducción con dos velocidades.
• Luces indicadoras.
• Ajuste de la sensibilidad del corte.
• Bomba eléctrica del sistema de refrigeración.
• Bloqueo de la barra con varilla.
• Base en acero descomponible.
• Cuba de acero electro-soldado.

- Morsa de grande capacidad y precisión.
- Guía del disco corrediza.
- Ajuste automático de tensado del disco.
- Manual de uso y mantenimiento.
- Llaves de servicio.