STB Tronzadora de lamas TRA-600

Esta máquina está realizada especialmente para el corte de paquetes de persianas.

Junto con el tope medidor amortiguado (no incluido de serie con la TRA-600), se convierte en la máquina idónea para la realización de cortes de paquetes de persianas o perfiles de aluminio de grandes dimensiones, gracias a su rapidez, precisión y garantía en el escuadrado.

CARACTERÍSTICAS TÉCNICAS

- Capacidad de corte 213 mm.
- Diámetro de disco 600 mm.
- Potencia 4 CV
- RPM 3000
- Facilidad de maniobra y precisión en el corte.
- Accionamiento de subida del disco automático.
- Regulación de la velocidad de corte.
- Bajada del disco rápida para disminuir tiempos de producción.

OPCIONAL

- Kit de prensores.

SKU: 72d1a4304fd9
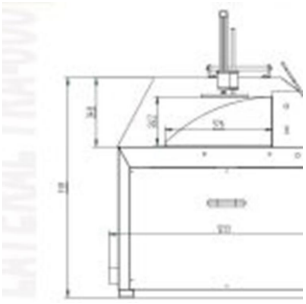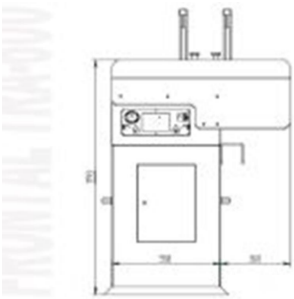
Galería de productos: